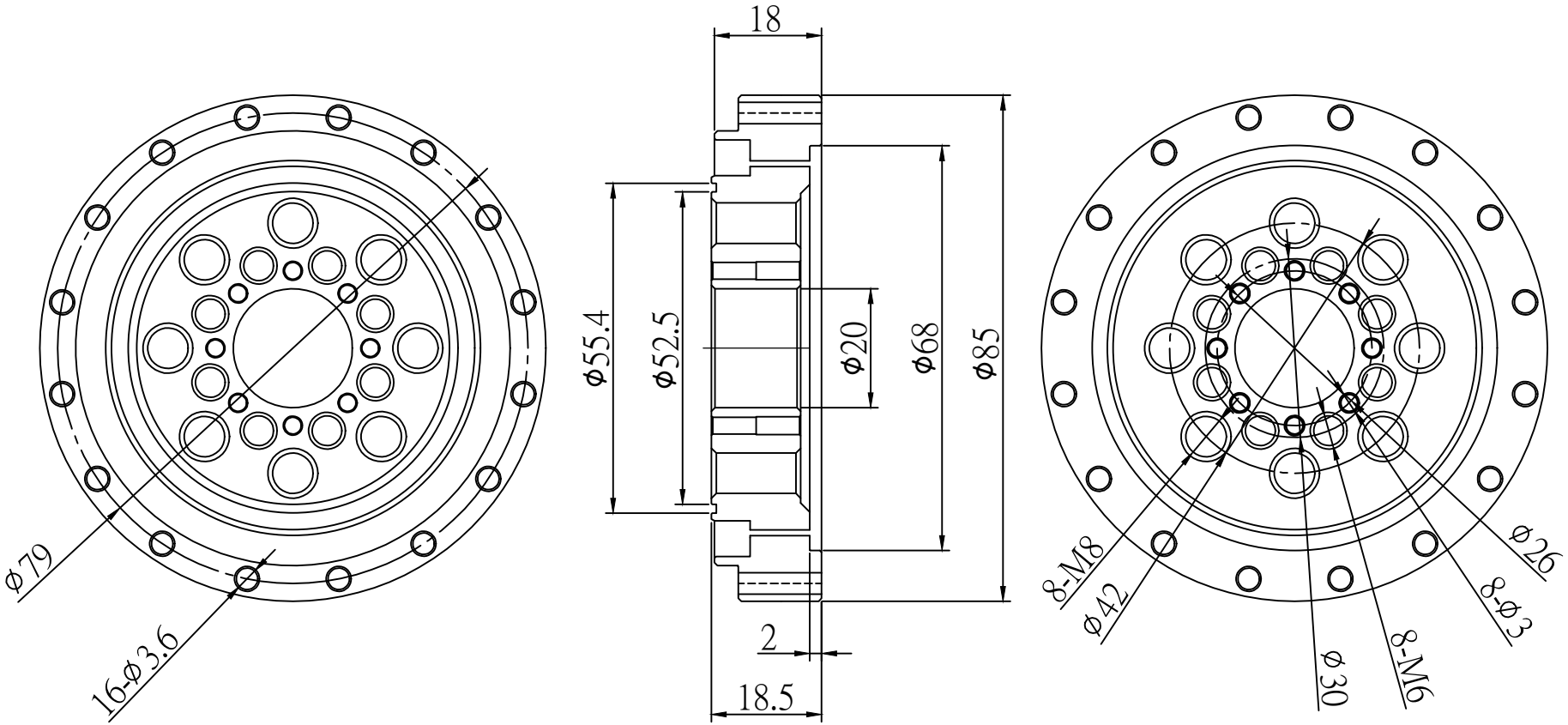

SCSG25	
基本額定負荷(徑向)	
Cr KN	Cor kN
13.6	21.5