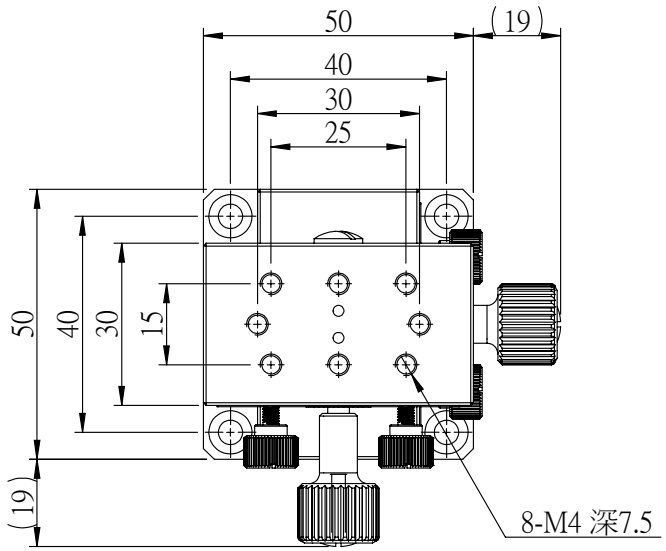

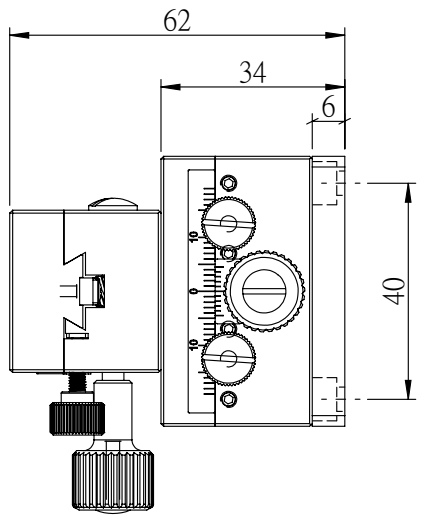

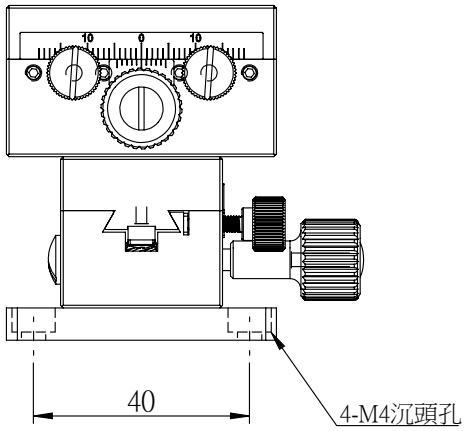

發行章		一般公差		精加工：1.6/0.25	審核		日期		備註事項			機種	
		尺寸範圍	容許公差	細加工：6.3/2.0	繪圖		日期		表面處理			料號	SEMC2D-50
		0.5 ~ 4	±0.05	粗加工：25/8.0	設計		日期		材質	鋁合金	數量	圖名	SEMC2D-50
		4 ~ 16	±0.07						熱處理			圖號	SEMC2D-50
		16 ~ 68	±0.1	SFT 盛豐科技有限公司 SHENG FENG TECHNOLOGY CO.,LTD					單位	mm	圖紙尺寸	投影	版次
		68 ~ 250	±0.2						比例		重量		1
		250 ~ 1000	±0.3										
		1000 ~ 3000	±0.5										