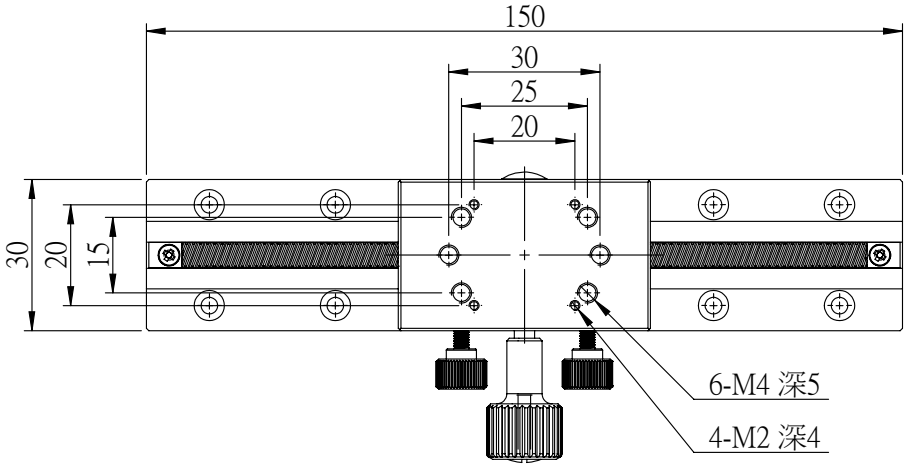


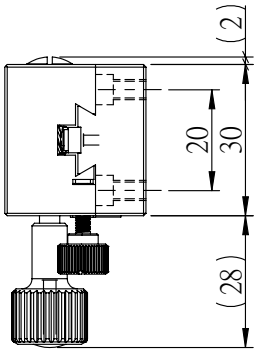


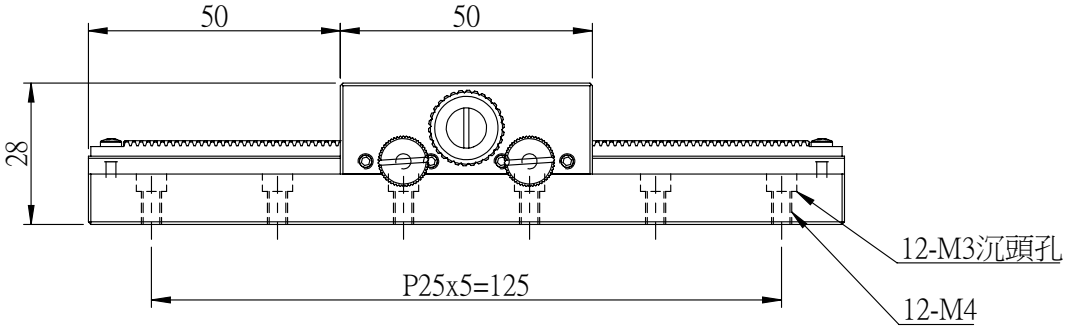


| | | | | | | | | | | | | |
|---|---|---|---|---|---|---|---|---|---|---|---|---|
| 發行章 | | 一般公差 | | 精加工：1.6 0.25 | 審核 | | 日期 | | 備註事項 | | | 機種 | |
| | | 尺寸範圍 | 容許公差 | 細加工：6.3 2.0 | 繪圖 | | 日期 | | 表面處理 | | | 料號 | SEMC1C-150 |
| | | 0.5 ~ 4 | ±0.05 | 粗加工：25 8.0 | 設計 | | 日期 | | 材質 | 鋁合金 | 數量 | 圖名 | SEMC1C-150 |
| | | 4 ~ 16 | ±0.07 | | | | | | 熱處理 | | | 圖號 | SEMC1C-150 |
| | | 16 ~ 68 | ±0.1 | SFT 盛豐科技有限公司 SHENG FENG TECHNOLOGY CO.,LTD | | | | | 單位 | mm | 圖紙尺寸 | 投影 | 版次 |
| | | 68 ~ 250 | ±0.2 | | | | | | 比例 | | 重量 | | |
| | | 250 ~ 1000 | ±0.3 | | | | | | | | | | |
| | | 1000 ~ 3000 | ±0.5 | | | | | | | | | | |